YM-600PM 船载卫星电视天线

YM-600PM 小型船载卫星电视天线具有接收范围广，增益较高,稳定性强，抗风能力强等特点。可以接收线极化波束。内置最新的单片机控制程序，可以快速稳定地跟踪卫星，控制盒配有液晶屏，时时显示天线的跟踪状态，并可通过控制盒的按钮进行卫星切换，经纬度设置、卫星数据修改等操作。满足全球航线对不同卫星的需求。适用于各类游艇、渔轮、货轮　等船只。抗风等级为 10 级。

产品特性

- 技术先进，本品运用目前先进的卫星跟踪技术，可以快速对星。
- 输出画面清晰，可以接收 MPEG2、MPEG4 高清、H.264 高清画面。
- 输出音质清脆，配合高保真音箱，效果更佳。
- 产品接收范围广，只要落地场强大于 47dBw 的地区都可以接收，广泛用于全球海域。
- 产品适应能力，陀螺仪补偿反馈，抗抖动能力强，在 10 级风浪下可以稳定收视。
- 安装方便，本品采用螺钉固定方式，牢固稳定。
- 内置 100 多个卫星，可以快速换星。

技术参数

项　　目	参　　数	项 目	参　　数
技术原理	调谐器+GPS	直径/高度	Φ70cm x 78cm
卫星频段	Ku 波	反射面直径	60cm
下行频率范围	10750 MHz～12750 MHz	重量	28 kg
极化方式	线极化	输入电压	AC220V
卫星落地场强	≥47dBw	额定功率	40W
天线增益	36 dBi	工作环境温度	-22℃～5 5 ℃
仰角范围	0º-90º	附件	控制器，同轴电缆
方位角范围	680º	外壳颜色	白色
极化角范围	-90º～90º	外包装尺寸	80cm x 80cm x110cm
船舶动态	翻滚±34º，倾斜±15º	安装方式	螺钉固定
GPS	有	升级口	USB
跟踪速度	50 度/秒	外壳材料	ASA

单机接线图

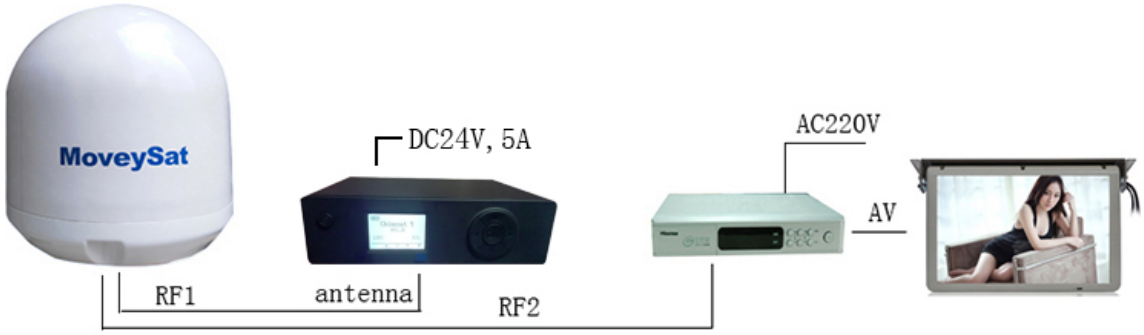

多机接线图

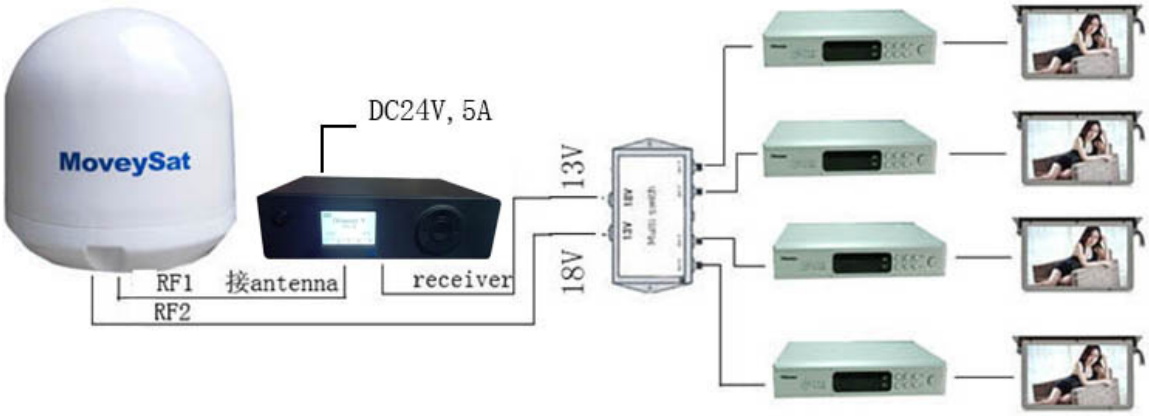

四输出接线方式

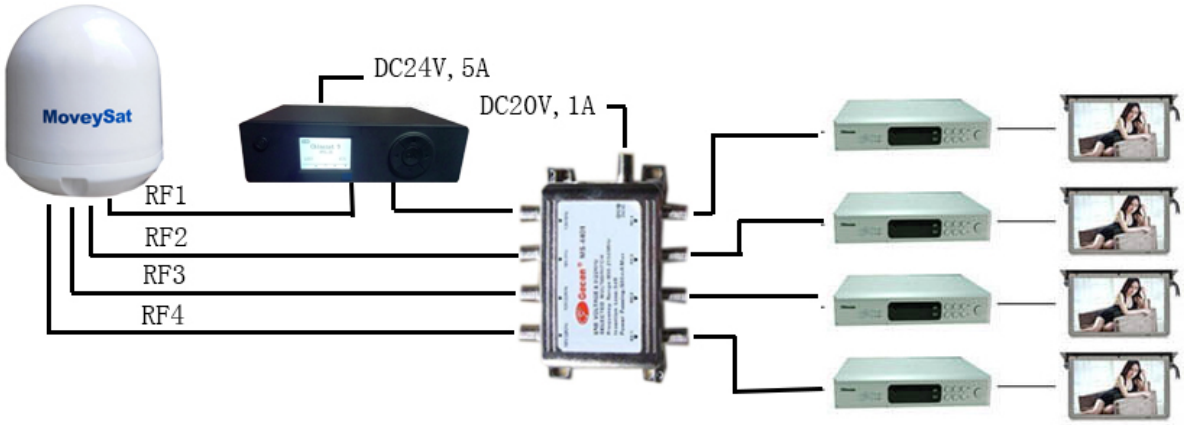

安装效果图

MoveySat
MoveySat

接收范围图

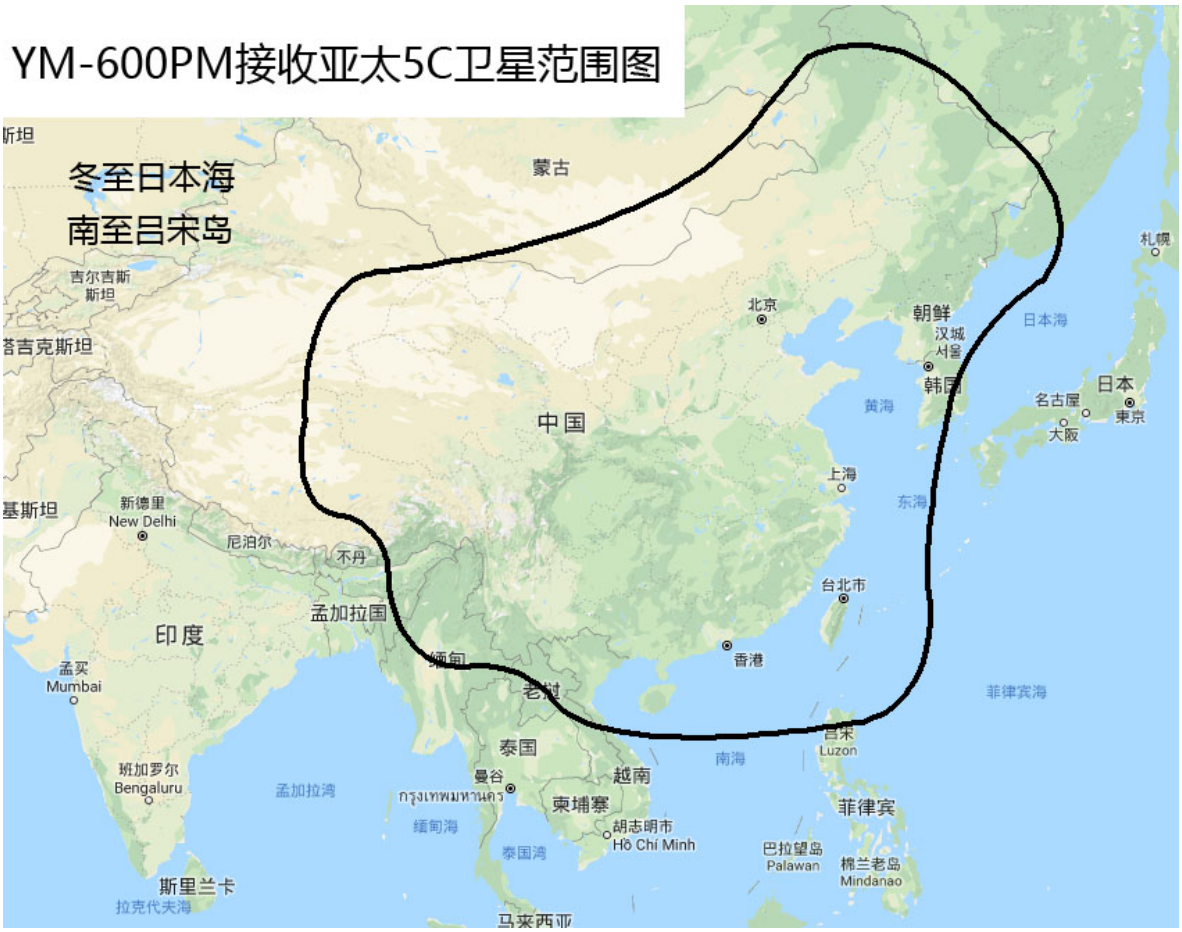
YM-600PM接收亚太5C卫星范围图
冬至日本海
南至吕宋岛
蒙古
吉尔吉斯斯坦
北京
朝鲜
汉城
서울
韩国
日本海
札幌
黄海
名古屋
大阪
日本
東京
中国
上海
东海
新德里
New Delhi
尼泊尔
不丹
孟加拉国
台北市
印度
香港
孟买
Mumbai
菲律宾海
泰国
吕宋
Luzon
南海
班加罗尔
Bengaluru
孟加拉湾
曼谷
越南
柬埔寨
菲律宾
缅甸海
胡志明市
Hồ Chí Minh
泰国湾
巴拉望岛
Palawan
棉兰老岛
Mindanao
斯里兰卡
拉克代夫海