YM-330S 船载卫星电视天线

YM-330S 小型船载卫星电视天线具有接收范围广、增益较高、稳定性强、抗风能力强等特点。可以接收圆极化波束。内置最新的单片机控制程序，可以快速稳定地跟踪卫星。适用于各类游艇、渔船、货轮等船只。可用于中国近海、内河。抗风等级为 10 级。



产品特性

- 技术先进，本品运用目前世界先进的卫星跟踪技术，可以快速、准确地对星。
- 输出画面清晰稳定，可以接收 MPEG2、MPEG4 高清、H.264 高清的卫星画面。
- 输出音质清脆，配合高保真音箱，效果更佳；如果接收高清电视可以输出 5.1 声道立体声。
- 产品接收范围广，只要落地场强大于 52dBw 的地区都可以接收，广泛用于中国近海及内河。
- 产品适应能力，陀螺仪补偿反馈，抗抖动能力强，在 10 级风浪下可以稳定收视。
- 跟踪能力强，即使船舶左右翻转，前后倾斜都可以稳定跟踪卫星。
- 安装方便，本品采用螺钉固定方式，牢固稳定。

技术参数

项　　目	参　　数	项 目	参　　数
技术原理	螺旋扫描	直径/高度	40.5cm x 42.2cm
卫星频段	Ku	反射面直径	33cm
下行频率范围	10750 MHz～12750 MHz	重量	4.5 kg
极化方式	圆极化	输入电压	AC220V
卫星落地场强	≥52dBw	额定功率	30W
天线增益	30 dBi	工作环境温度	-22℃～5 5 ℃
仰角范围	10°-90°	附件	控制器，同轴电缆
方位角范围	680°	外壳颜色	白色
船舶动态	翻滚±34°，倾斜±15°	安装方式	螺钉固定
GPS	有	升级口	USB
跟踪速度	60 度/秒	外壳材料	ASA

安装效果图

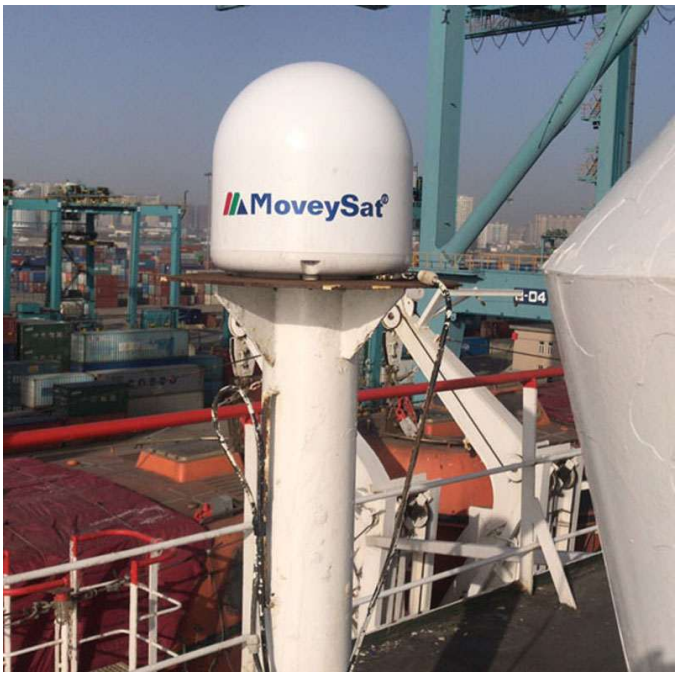



单机接线图

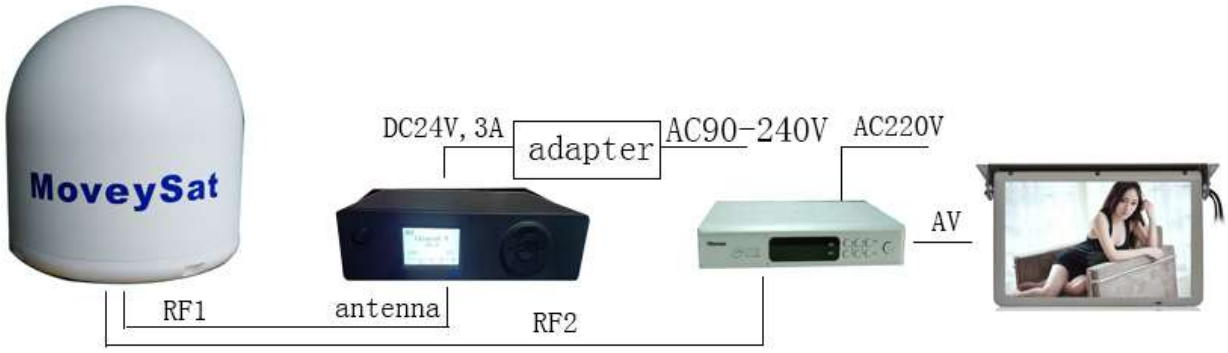

多机接线图

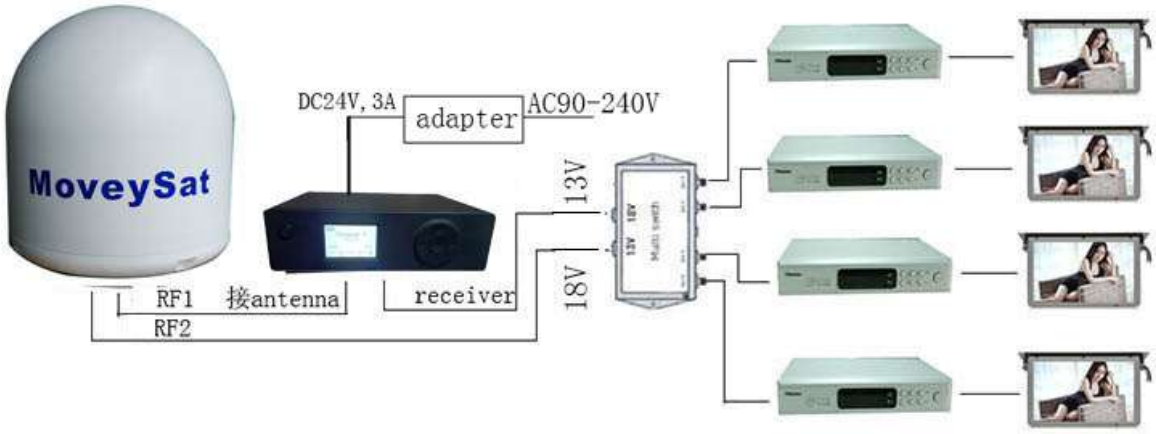

中星 9C 卫星频道表

中星 9C 右旋频道						
CETV-1	CETV-2	CETV-4	CCTV-1	CCTV-2	CCTV-3	CCTV-4
CCTV-5	CCTV-6	CCTV-7	CCTV-8	CCTV-9	CCTV-10	CCTV-11
CCTV-12	CCTV-13	CCTV-14	CCTV-15	CCTV-2HD	CCTV-6HD	CCTV-9HD
CCTV-10HD	CCTV-12HD	CCTV-13HD	CGTN	CCTV-17	北京卫视	天津卫视
东方卫视	江苏卫视	山东卫视	河北卫视	山西卫视	辽宁卫视	安徽卫视
重庆卫视	江西卫视	河南卫视	湖南卫视	黑龙江卫视	浙江卫视	深圳卫视
重温经典	湖北卫视	东方卫视 HD	黑龙江卫视 HD	深圳卫视 HD	东南卫视 HD	西藏卫视 HD
吉林卫视 HD	青海卫视 HD	江苏卫视 HD	湖南卫视 HD	湖北卫视 HD	浙江卫视 HD	海南卫视 HD
测试频道						
中星 9C 左旋频道						
广东卫视	广西卫视	云南卫视	陕西卫视	甘肃卫视	宁夏卫视	兵团卫视
陕西农林	四川卫视	东南卫视	贵州卫视	吉林卫视	青海卫视	西藏卫视
内蒙古卫视	新疆卫视	内蒙蒙古语	延边卫视	西藏藏语	康巴藏语	安多藏语
新疆维语	新疆哈语	海南卫视	山东卫视 HD	CCTV-4HD	CCTV-11HD	CCTV-13HD
CCTV-15HD	CCTV-5+HD	CCTV-1HD	CCTV-7HD	CCTV-8HD	CCTV-14HD	CGTN-HD
山东卫视 HD	北京卫视 HD	重庆卫视 HD	四川卫视 HD	内蒙古卫视 HD		

中星 9B 卫星频道表

CCTV-1	CCTV-2	CCTV-4	CCTV-7	CCTV-10
CCTV-12	CCTV-13	CCTV-14	CGTN	CCTV-17
CETV-1	海南卫视	东南卫视	广东卫视	广西卫视
浙江卫视	江苏卫视	深圳卫视	三沙卫视	

接收范围图

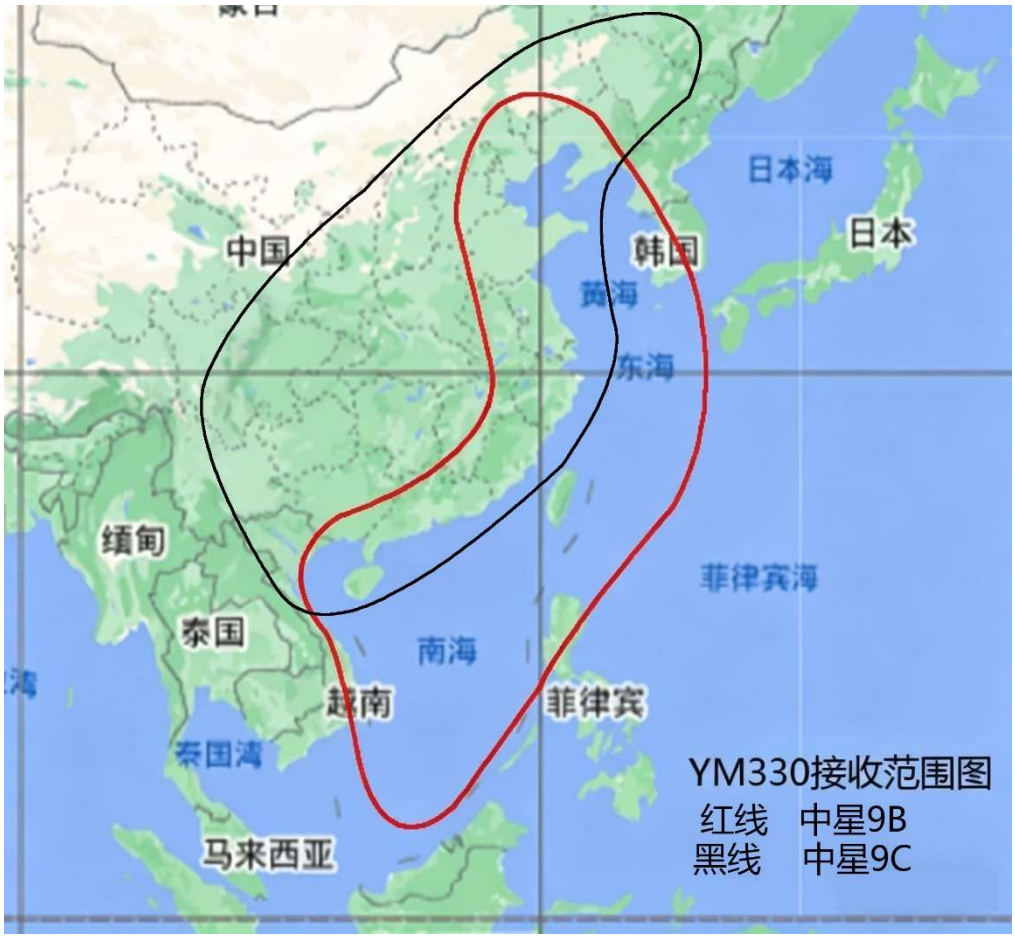
日本海
日本
中国
韩国
黄海
东海
缅甸
菲律宾海
泰国
南海
越南
菲律宾
泰国湾
马来西亚
YM330接收范围图
红线 中星9B
黑线 中星9C